ICOM

MA–510TR

KLASSE-B-AIS-TRANSPONDER

Klasse-B-AIS-Transponder mit TFT-Farbdisplay mit großem Betrachtungswinkel

TECHNISCHE DATEN

ALLGEMEIN		
Frequenzbereich		161,500 MHz bis 162,025 MHz
Modulationsart		16K0GXW (GMSK)
Antennenimpedanz		50 Ω nominal
Zwischen-frequenz	Kanal A	1. ZF: 21,700 MHz, 2. ZF: 450 kHz
	Kanal B	1. ZF: 30,150 MHz, 2. ZF: 450 kHz
Betriebstemperaturbereich		–20 °C bis +60 °C
Stromversorgung		Minus an Masse: 12 V oder 24 V DC nominal (9,6 bis 31,2 V)
Stromaufnahme (bei 12 V DC)		TX: 1,5 A, RX: 0,7 A
Abmessungen (etwa) (ohne vorstehende Teile)		166,2 mm × 110,2 mm × 92,5 mm (B × H × T)
Gewicht (etwa)		700 g
SENDER		
Sendeleistung		2 W
Modulation		16K0GXW (GMSK)
Störabstrahlung		unter –36 dBm (9 kHz bis 1 GHz) unter –30 dBm (1 GHz bis 4 GHz)
EMPFÄNGER (AIS)		
Empfindlichkeit		unter –110 dBm
Nachbarkanalselektion		über –31 dBm
Nebenempfangsunterdrückung		über –31 dBm
Intermodulation		über –36 dBm
Störabstrahlung		unter –57 dBm (9 kHz bis 1 GHz) unter –47 dBm (1 GHz bis 4 GHz)
Blocking		über –15 dBm (±0,5 MHz bis ±5 MHz) über –23 dBm (±5 MHz bis ±10 MHz)
Zweitkanal		über –111 dBm
EMPFÄNGER (DSC)		
Frequenzbereich		156,525 MHz
Modulationsart		16K0G2B
Empfindlichkeit		unter –110 dBm
Nachbarkanalselektion		über 70 dB
Nebenempfangsunterdrückung		über –34 dBm
Intermodulation		über –39 dBm
Blocking		über –20 dBm
GPS-ANTENNE		
Empfangsfrequenz		1575,42 MHz
Empfangskanäle		72 Kanäle (maximal)
Satelliten-Differenzial-Typen		WAAS, EGNOS, MSAS, GAGAN
Abmessungen (etwa)		96,2 mm × 225 mm (∅ × H)
Gewicht (etwa)		700 g (inklusive Kabel und Montagevorrichtung)
Kabellänge (etwa)		10 m
DATEN-SCHNITTSTELLEN		
USB (Type-B Mini)		GGA, GNS, GLL, GSA, GSV, RMC, VTG, VDM, VDO, ACA, ACS, ALR, TXT
NMEA 2000™	Eingang	059392/904, 060160/416/928, 065240, 126208/996, 129026/029/545
	Ausgang	059392/904, 060416/928, 126208/464/993/996/998, 129026/029/038/039/040/041/539/540/545/792/793/794/797/798/801/802/803/805/806/807/809/810/811
NMEA 0183	NMEA Ein-/Ausgang	4800–38 400 Bit/s Eingang/Ausgang, Datensatz (Ausgang: GGA, GNS, GLL, GSA*1, GSV*1, RMC, VTG, GBS, DTM, DSC)
	externes GPS Eingang	4800–38 400 Bit/s Eingang, Datensatz (GGA, GNS, GLL, RMC, VTG, GBS*2, DTM)
	AIS-Ausgang	38400 Bit/s Ausgang, Datensatz (VDM, VDO, ACA, ACS, ALR, TXT)

*1 nur 38 400 Bit/s. *2 Das GPS-Signal eines externen GPS-Empfängers wird vom Transponder nicht empfangen, wenn es keinen GBS-Datensatz enthält.

Alle technischen Daten können jederzeit ohne Vorankündigung geändert werden.

ZUBEHÖR

MB-75 MONTAGESATZ

Zum Einbau des Transponders MA-510TR in eine Instrumententafel.

MB-132 MONTAGESATZ

Zum Einbau des Transponders MA-510TR in eine Instrumententafel.

CS-MA510TR
PROGRAMMIERSOFTWARE

ANSCHLÜSSE AUF DER RÜCKSEITE

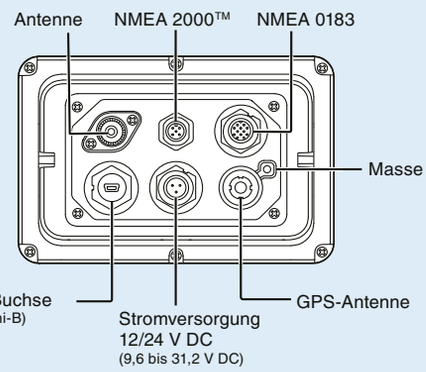

ABMESSUNGEN

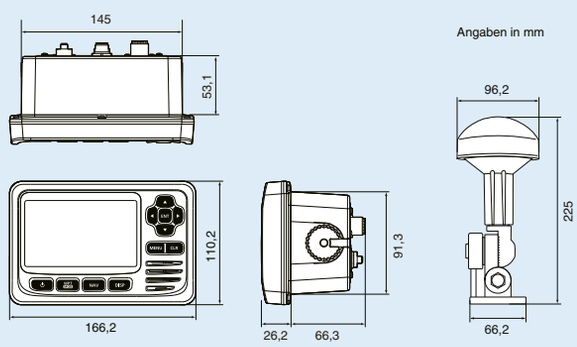

Mitgeliefertes Zubehör:
● GPS-Antenne ● Gleichstromkabel ● Montagesatz ● Steckverbinder für Zubehör

Mit dem MA-510TR kompatible Icom-UKW-Marinefunkgeräte*:
IC-M605, IC-M605EURO, IC-M506, IC-M506EURO, IC-M506GE, IC-M424, IC-M424G, IC-M423, IC-M423G, IC-M423GE, IC-M400BB, IC-M400BBE, IC-M330, IC-M330G, IC-M330GE, IC-M324, IC-M324G, IC-M323, IC-M323G
* Stand Mai 2020

Icom, Icom Inc. und das Icom-Logo sind registrierte Marken der Icom Inc. (Japan) in Japan, in den Vereinigten Staaten, im Vereinigten Königreich, in Deutschland, Frankreich, Spanien, Russland, Australien, Neuseeland und/oder in anderen Ländern. NMEA 2000 ist eine Marke der National Maritime Electronics Association, Inc. Alle anderen Marken sind Eigentum der jeweiligen Markeninhaber.

Count on us!

Icom (Europe) GmbH
Communication Equipment
Auf der Krautweide 24
65812 Bad Soden am Taunus
Germany
Telefon +49 (0) 6196-7 66 85-0 · Fax +49 (0) 6196-7 66 85-50
www.icomeurope.com · E-Mail info@icomeurope.com

Ihr Fachhändler:
Schiffsausrüster für traditionelle Schiffe und klassische Yachten · Werftausrüstung
TOPLICHT
Notkestraße 97 · 22607 Hamburg
Tel.: +49 (0)40-88 90 100
Fax: +49 (0)40-88 90 1011
toplicht@toplicht.de · www.toplicht.de