ICOM

UKW-MARINEFUNKGERÄT

# IC-M400BB

Beispiel für Installation

# *Blackbox-Marinefunkgerät zur Lösung Ihres Platzproblems*

**Platzsparend montierbar, mit voller UKW/DSC-Funktionalität**

**Bedienung über COMMANDMIC™ HM-195B**

**Neue intuitive Bedienoberfläche**
Gleiche Bedienelemente wie am IC-M423

**Aktiver Noise-Canceller**
Reduziert störende Geräusche um bis zu 90 %

**10 W NF-Leistung, Megafon, Nebelhorn**
Mit externem Lautsprecher

**Klasse-D-DSC eingebaut**
Entspricht ITU-R M493-13 und EN 300 338-3

**Standard-NMEA-Interface**
Für GPS- und NAV-Anschluss

**Kompatibel mit dem MarineCommander™**

**Kompatibel mit dem AIS-Transponder MA-500TR**

**AquaQuake™-Funktion**
Entfernt Wasser aus dem HM-195B

**Wasserdicht gemäß IPX7**
30 Minuten in 1 m Tiefe

# IC–M400BB

## Platzsparend, aus zwei Komponenten bestehend

Das IC-M400BB ist ein Blackbox-Funkgerät mit abgesetzt montierbarem Bedienteil. Alle Funktionen, einschließlich des DSC-Betriebs, sind mit dem COMMANDMIC™ HM-195B bedienbar, und die HF-Einheit IC-M400BB kann an einem Platz installiert werden, an dem sie nicht stört.

## Neue intuitive Bedienoberfläche

Das neue Menüsystem entspricht dem der neuesten Icom-Modelle. In der unteren Zeile des Punktmatrix-Displays werden die Funktionen der Softkeys angezeigt, die sich mit den Links-/Rechts-Tasten auswählen lassen.

## Aktiver Noise-Canceller

Der eingebaute bidirektionale aktive Noise-Canceller reduziert die Hintergrundgeräusche um bis zu 90 %. Dadurch werden die Verständlichkeit der gesendeten Sprache und die Lesbarkeit der Empfangssignale verbessert.

## 10 W NF, Megafon und Nebelhorn

Für einen anschließbaren externen Lautsprecher verfügt das IC-M400BB über einen eingebauten 10-W-NF-Verstärker. So ist es möglich, das COMMANDMIC™ als Megafon zu nutzen bzw. ein Nebelhorn ertönen zu lassen.

## Klasse-D-DSC eingebaut

Die DSC-Überwachungsfunktion beobachtet die Aktivität auf Kanal 70 (DSC-Kanal), auch während des Empfangs auf einem anderen Kanal. Die DSC-Funktionen umfassen: Notalarm, individuelle und Gruppenanrufe, Anrufe an alle Schiffe, Positionsabfrage-/-berichtsanrufe, Polling-Abfrage- und DSC-Test-Anrufe usw.

## Standard-NMEA-Interface

Sofern ein externer GPS-Empfänger angeschlossen ist, werden die aktuelle Position und die Uhrzeit im Display des COMMANDMIC™ angezeigt. Von anderen Schiffen empfangene DSC-Informationen lassen sich über den NMEA-0183-Anschluss an externe Navigationsgeräte übertragen.

## AIS-Zielanrufe mit dem MA-500TR

Individuelle DSC-Anrufe sind mit einem MA-500TR möglich, falls ein solcher optionaler Klasse-B-AIS-Transponder mit dem Funkgerät verbunden ist.

## Weitere Merkmale

- MarineCommander™-kompatibel
- AquaQuake™-Funktion (HM-195B)
- IC-M400BB und HM-195B wasserdicht nach IPX7
- Zwei- und Dreikanalwache
- Prioritäts- und normaler Suchlauf

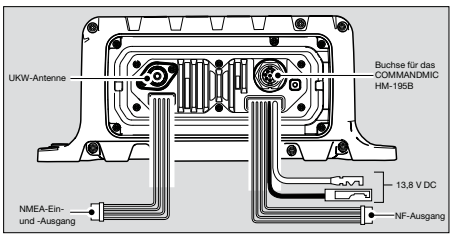


## ZUBEHÖR

**COMMANDMIC™**

HM-195B

**Mitgeliefertes Zubehör zum HM-195B**

- 6,1 m Verlängerungskabel
- Mikrofonaufhängung
- Montage-Kit für Buchse

**VERLÄNGERUNGSKABEL für COMMANDMIC HM-195B**

**OPC-1541**
6,1 m lang; höchstens zwei Kabel hintereinander schaltbar

**KLASSE-B-AIS-TRANSPONDER**

**MA-500TR**

## TECHNISCHE DATEN

| ALLGEMEIN | | |
|---|---|---|
| Frequenzbereiche | Tx | 156,000–161,450 MHz |
| | Rx | 156,000–163,425 MHz |
| | CH70 | 156,525 MHz |
| nutzbare Kanäle | | Internationale und ATIS-Kanäle sowie DSC-Kanal 70 |
| Modulationsarten | | 16K0G3E (FM), 16K0G2B (DSC) |
| Stromversorgung | | 13,8 V DC nominal (10,8–15,6 V DC) |
| Stromaufnahme | | |
| Tx 25 W Ausgangsl. | | 5,5 A |
| Rx max. Lautstärke | | 3,5 A |
| Betriebstemperaturbereich | | –20 °C bis +60 °C |
| Antennenimpedanz | | 50 Ω (SO-239) |
| Abmessungen (ohne vorst. Teile) | | (B×H×T) |
| | IC-M400BB | 216 × 79 × 125 mm |
| | HM-195B | 67,5 × 144,5 × 37 mm |
| Gewicht (etwa) | IC-M400BB | 830 g |
| | HM-195B | 400 g |
| NMEA-Ein-/-Ausgangsdatenformate | | RMC, GGA, GNS, GLL, DSC, DSE |

| SENDER | |
|---|---|
| Ausgangsleistung | 25 W, 1 W |
| max. Frequenzhub | ±5,0 kHz |
| Frequenzstabilität | besser als ±1,5 kHz |
| Nebenaussendungen | unter 0,25 µW |

| RECEIVER | | |
|---|---|---|
| Empfindlichkeit | Haupt-Rx | –5 dBµ emf typ. (20 dB SINAD) |
| | DSC-Rx | –4 dBµ emf typ. (1% BER) |
| Squelch-Empfindl. | Haupt-Rx | besser als –2 dBµ emf |
| Nachbarkanal-selektion | Haupt-Rx | über 70 dB |
| | DSC-Rx | über 73 dBµ emf (1% BER) |
| Nebenempfangs-unterdrückung | Haupt-Rx | über 70 dB |
| | DSC-Rx | über 73 dBµ emf (1% BER) |
| Intermodulation | Haupt-Rx | über 68 dB |
| | DSC-Rx | über 68 dBµ emf (1% BER) |
| Stör- und Rauschabstand | | über 40 dB |
| NF-Ausgangsleistung (bei K = 10 %, an 4 Ω Last) | | über 2 W (HM-195B) über 10 W (Empfangslautspr.) |

**Die Messungen erfolgten entsprechend EN 301 025-2, -3. Alle technischen Daten können jederzeit ohne Vorankündigung geändert werden.**

**Anwendbare IP-Klassifizierung**

| Standard bezüglich eindringender Medien (IC-M400BB, HM-195B) | |
|---|---|
| Wasser | IPX7 (wasserdicht) |

**Mitgeliefertes Zubehör:**
• COMMANDMIC HM-195B • Stromversorgungskabel

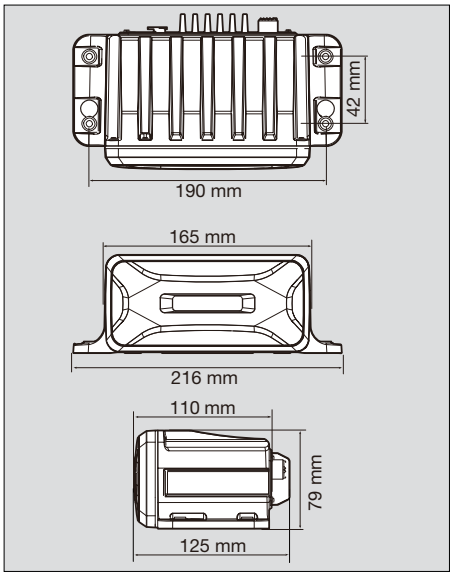


Icom, Icom Inc. und das Icom-Logo sind registrierte Marken der Icom Inc. (Japan) in den Vereinigten Staaten, im Vereinigten Königreich, in Deutschland, Frankreich, Spanien, Russland, Japan und/oder in anderen Ländern. COMMANDMIC, MarineCommander und AQUAQUAKE sind Marken der Icom Inc. (Japan). Alle anderen Marken sind Eigentum der jeweiligen Markeninhaber.

JP98/14190QA TW03/00288EM
Icom Inc. (Japan) ist nach ISO 9001 und ISO 14001 zertifiziert.

Ihr Fachhändler:

TOPLICHT
Tel. +49(0)40 88 90 100
Fax. +49(0)40 88 90 1011
toplicht@toplicht.de
www.toplicht.de

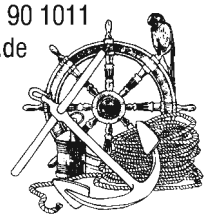

12HS0290 © 2012 Icom Inc.